LOCINOX®

Serrure à encastrer
pour profils de 40 mm et plus

FORTYLOCK

INSTALLATION SIMPLE ET RAPIDE

MESURES D'INSTALLATION

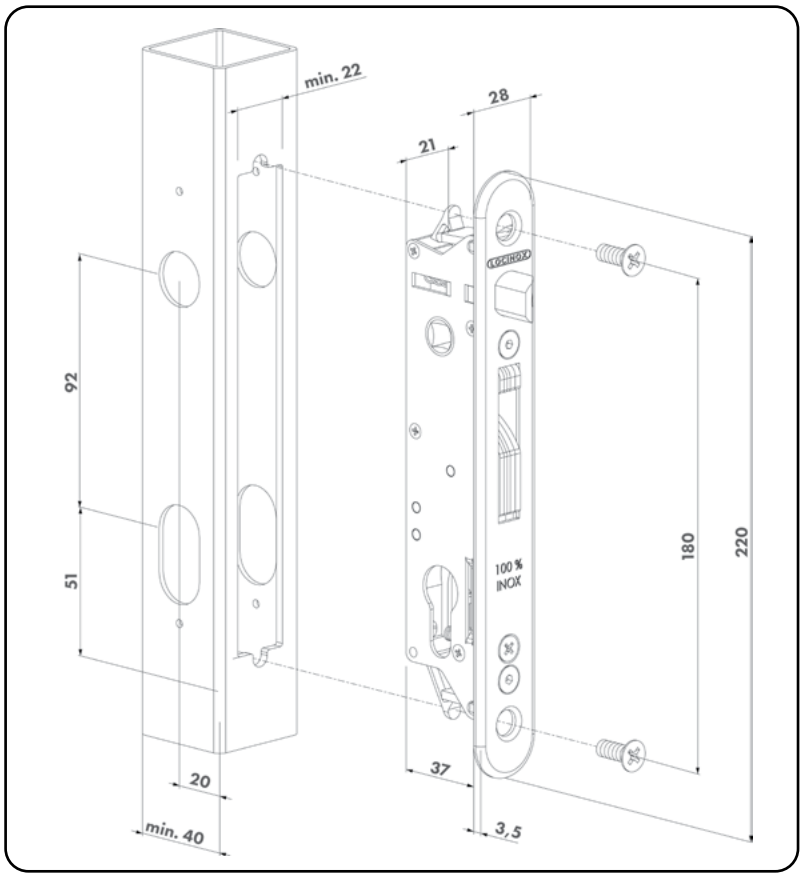

NOUVELLE PRÉPARATION

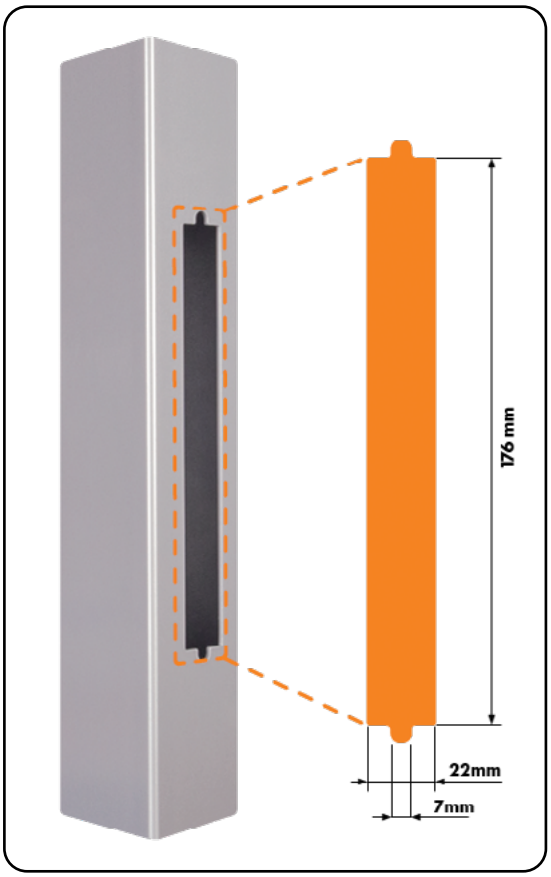

SPÉCIFICATIONS

- La plaque de protection en polyamide sur le mécanisme protège contre l'intrusion de la saleté
- Système breveté "Click-It" évite le taraudage du profil
- Réglage en continu du pêne demi-tour de 10 mm sans démontage de la serrure
- Rappel du pêne demi-tour à la clé
- Mécanisme, crochet, têtière, pêne demi tour en acier inoxydable
- Pêne demi-tour réversible facilement
- Ancrage du crochet: 21 mm
- Distance entre le centre du cylindre et les poignées : 92 mm
- Option: plaque de propreté en polyamide ou en aluminium
- Poignées à commander séparément
- Compatible avec tous les cylindres européens

3 YEAR WARRANTY · STAINLESS STEEL · 180° · 500 K CYCLES

LOCINOX

LIVE CHAT www.locinox.com

BE-HQ: +32 56 77 27 66
PL-CEE: +48 71 758 21 00

help@locinox.com