RAIL-FIT

LOCINOX

Let's make it better together

LOCINOX

LIVE CHAT

www.locinox.com | **BE-HQ:** +32 56 77 27 66 / **PL-CEE:** +48 71 758 21 00 | help@locinox.com | www.locinox.com/rail-fit

LOCINOX USA

LIVE CHAT

www.locinoxusa.com | 877- LOCINOX | help@locinoxusa.com | www.locinoxusa.com/rail-fit

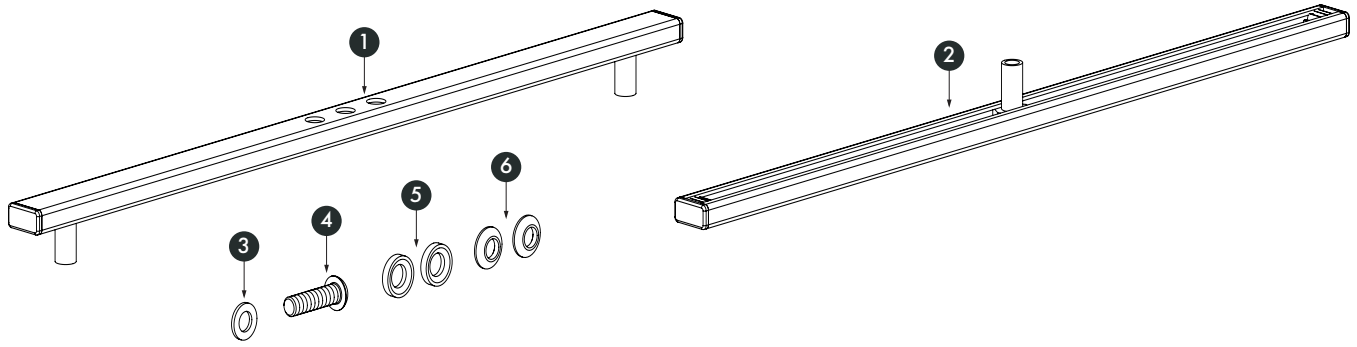

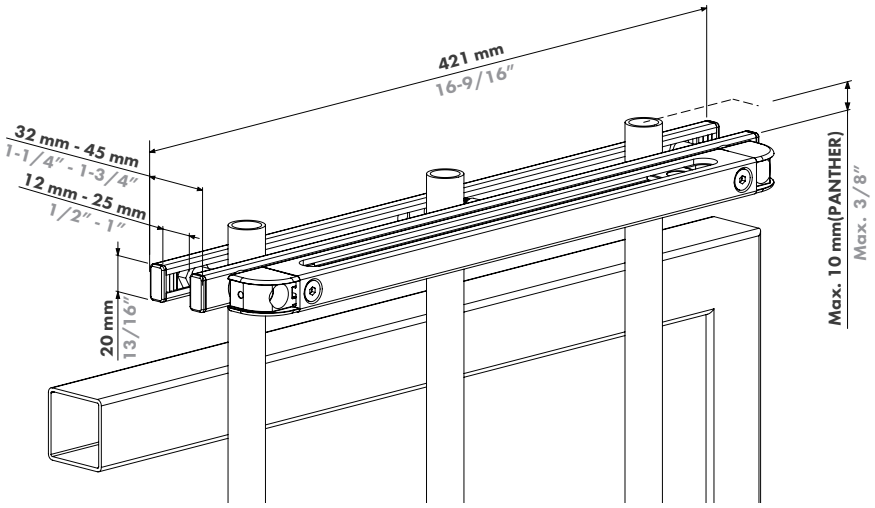

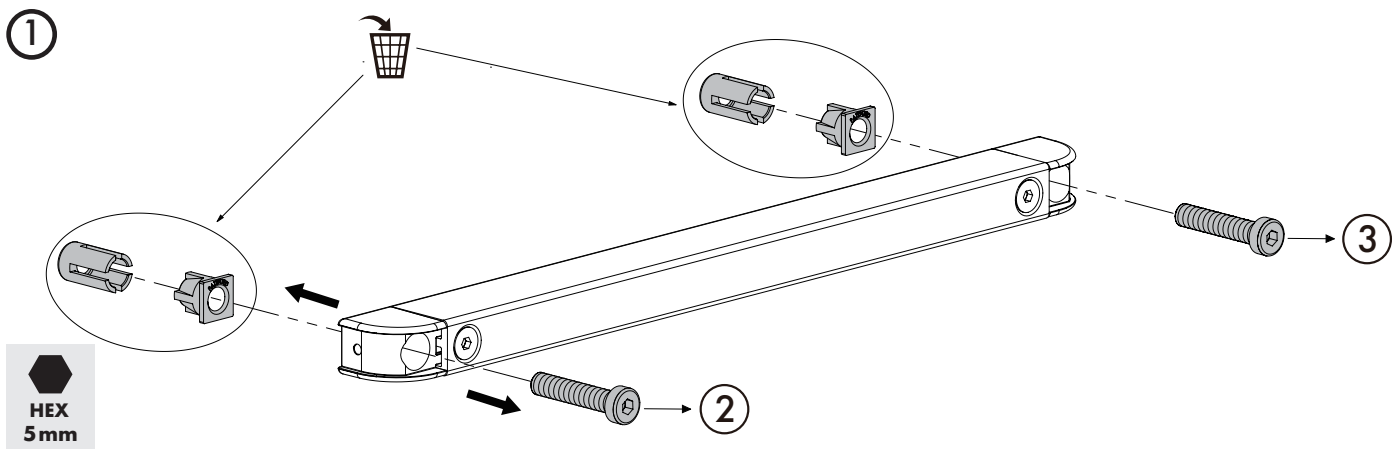

CE

2023-06-03- rev 0

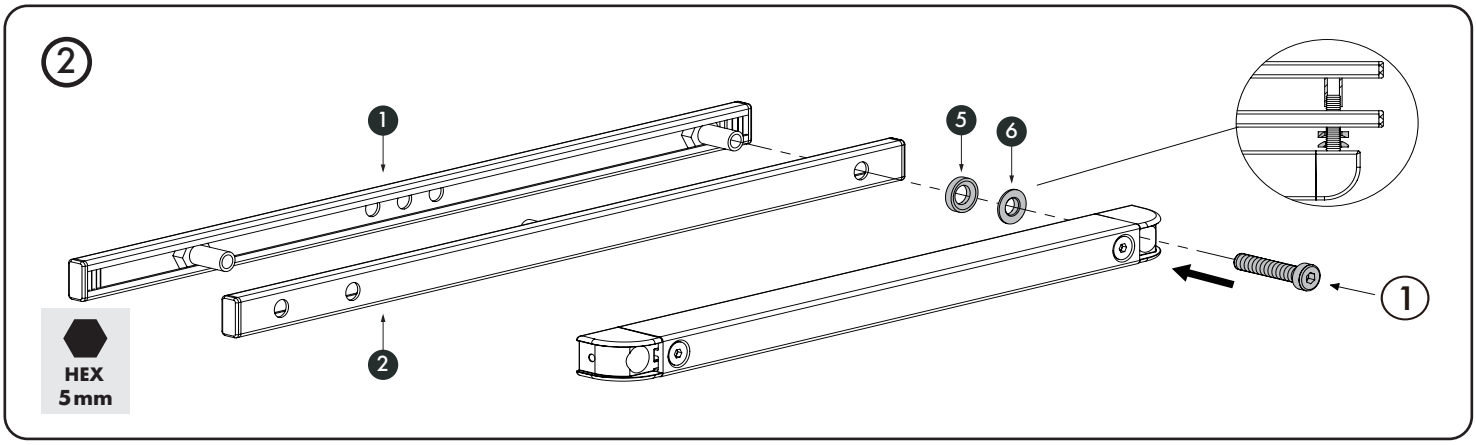

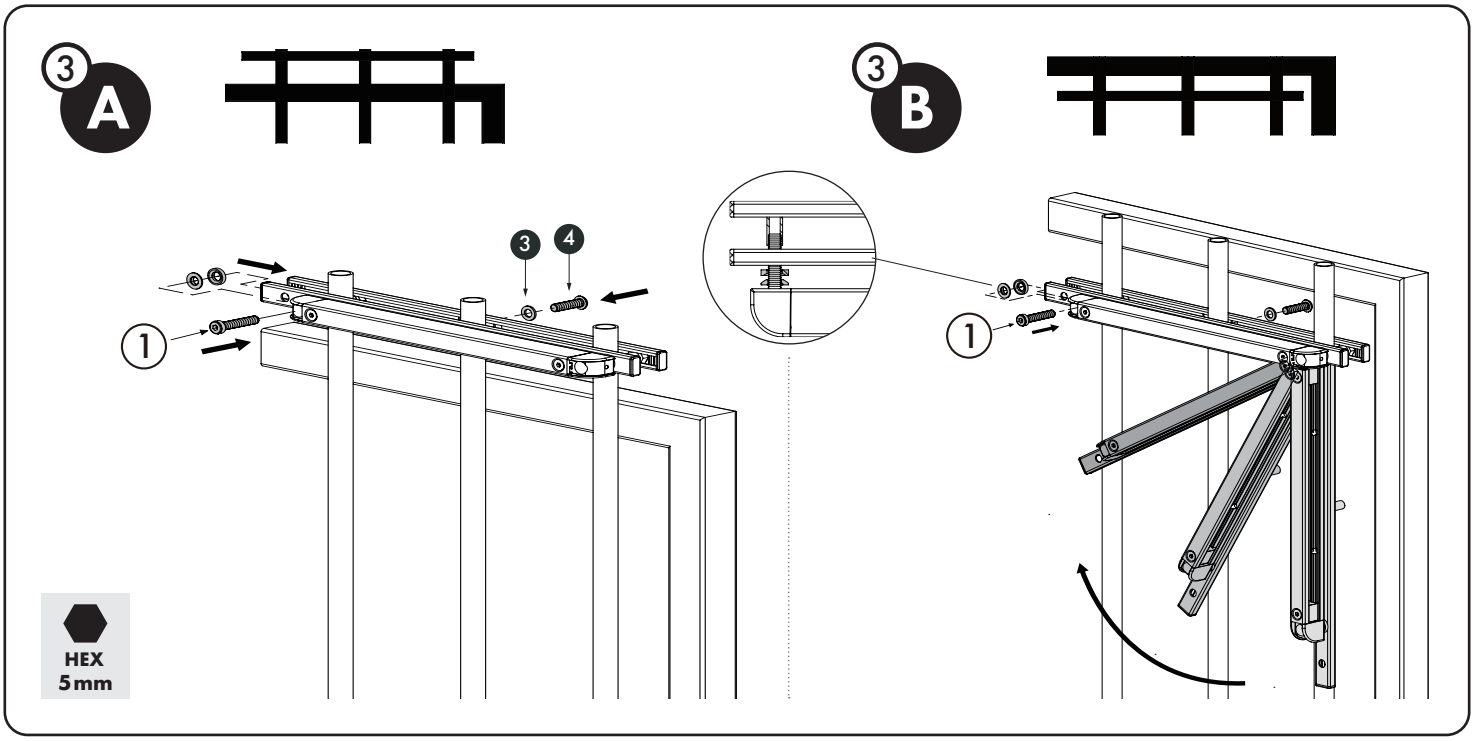

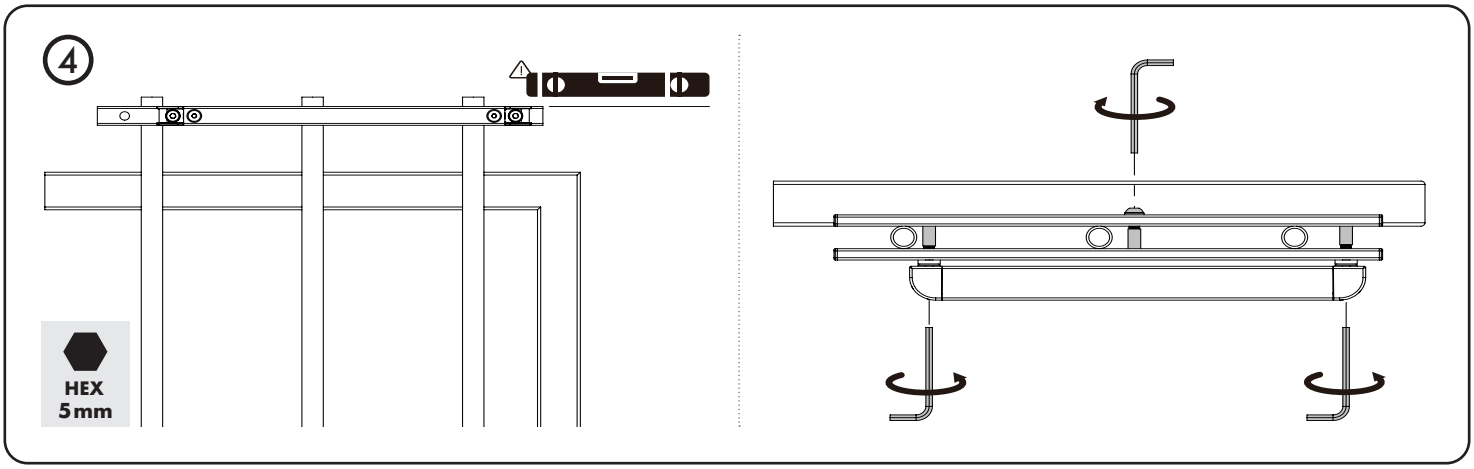

pictures@locinox.com

SUCCESSFUL INSTALLATION?	SUCCESVOLLE INSTALLATIE?	INSTALLATION RÉUSSIE?	ERFOLGREICHE INSTALLATION?	INSTALACION EXITOSA?	UDANA INSTALACJA?	УСПЕШНАЯ УСТАНОВКА?
Please send us your pictures & videos	Stuur gerust uw foto's & video's door	Veuillez nous envoyer vos photos & vidéos	Bitte senden Sie uns Ihre Bilder & Videos	Por favor envíenos sus fotos y videos	Prześlij nam swoje zdjęcia i filmy	Пожалуйста, отправьте нам свой фотографии и видео

LOCINOX®
Let's make it better together

Doc. Nr.: MANU-000473

Locinox NV • Brabantstraat 107 • 8790 Waregem • Belgium
Locinox CEE • Irysowa 9 • 55-040 Bielany Wrocławskie • Poland
Locinox LLC • 460 Windy Point Drive • Glendale Heights - IL 60139 • USA

MANU-000473

CE

2023-06-03 - rev 0